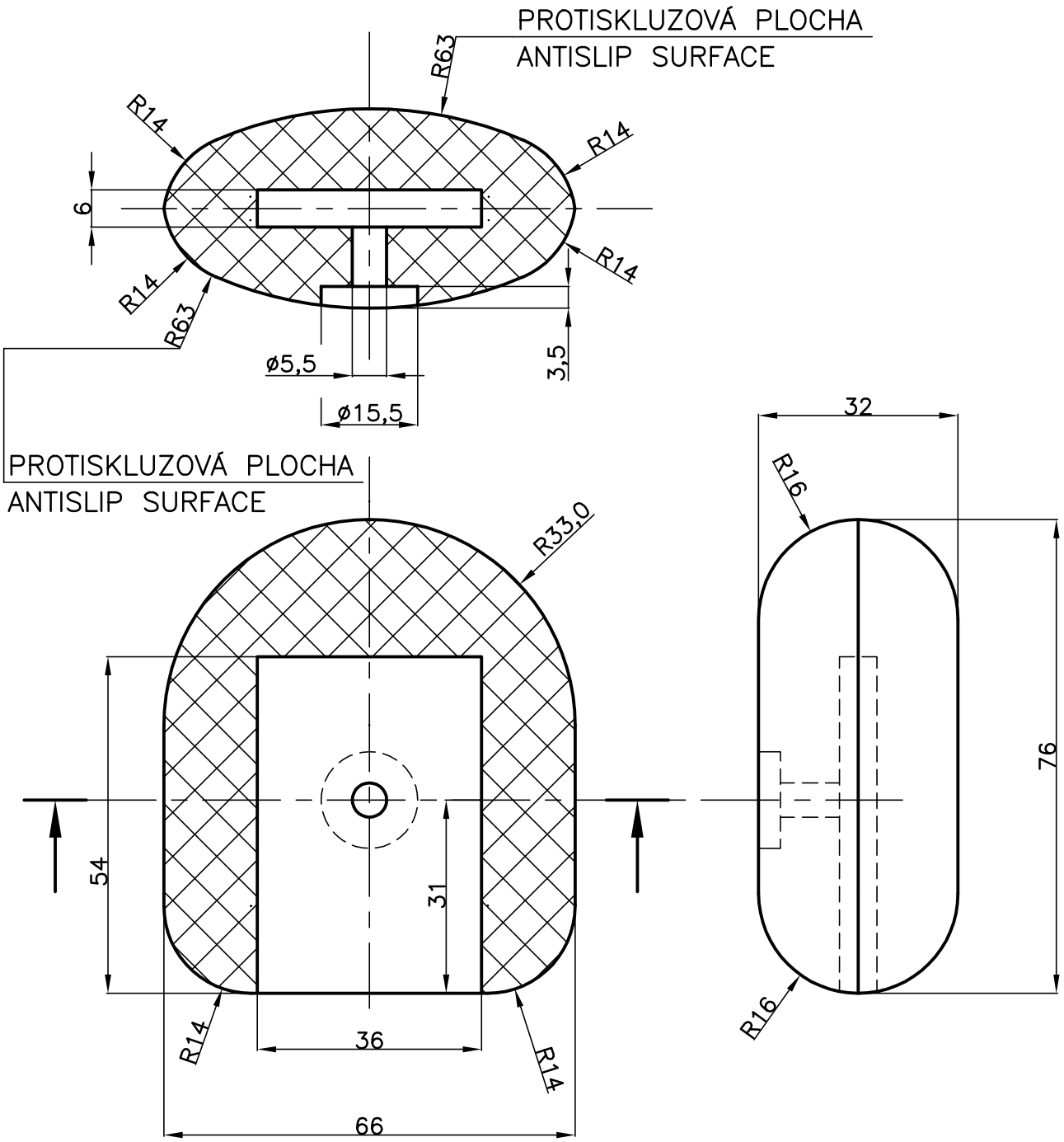

				POLYURETANOVÁ PRYŽ, PE RUBBER					ČERNÁ, BLACK	
Ozn. kusů	Číslo detail. výkresu	Počet kusů	Součást	Materiál – druh			Rozměr materiálu		Barva	
Změna	e					Změna	i			
	d						ch			
	c						h			
	b						g			
	a						f			

Domkat s.r.o.	Kreslil	Datum	3.07		Měřítko 1:1	Netoler. rozměry	Váha	Třída odpadu	Kopie č.
	Kontrol.								
	Schválil								

Název

PEDÁL, PEDAL PLATE

Číslo výkresu

600 00 001