MEDACT–H 0.140.0

Technische Spezifikation:
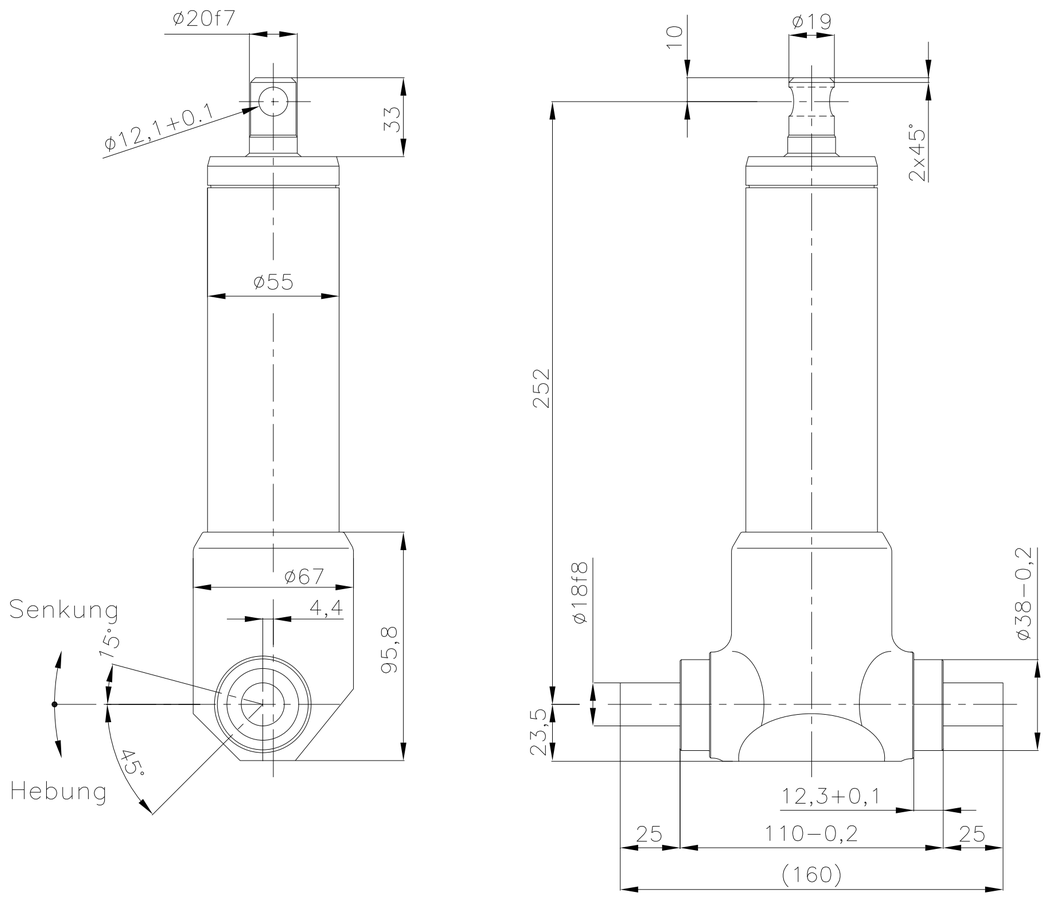
Hub	140 – 5 mm
Höchstzahl von Hebelschwüngen pro Vollhub	17+2
Zurückziehgeschwindigkeit bei einer Last von 4 KN (stabile Temperatur 20°C)	4 bis 7 Sekunden
Füllung mineralisches Hydrauliköl (dm^3)	0,12
Maximale Lastkraft	10 kN
Gewicht	3,0 kg